Rev.	ECN Number	Description	Date	Drawn	Checkd	Approved

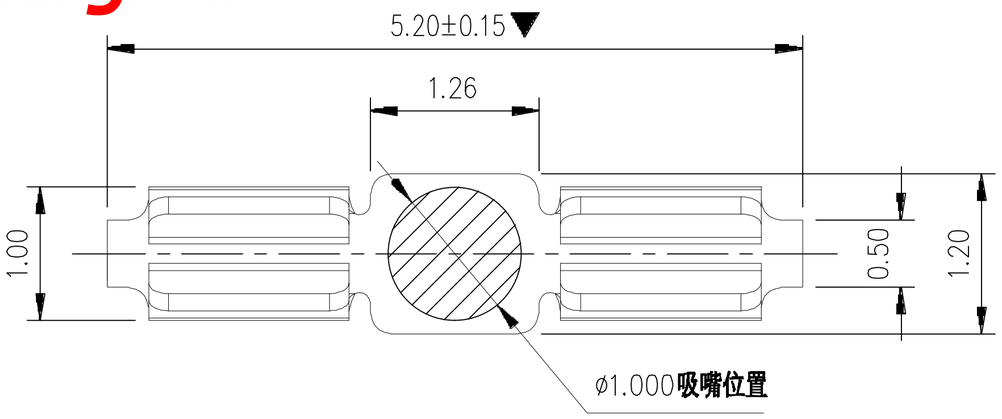

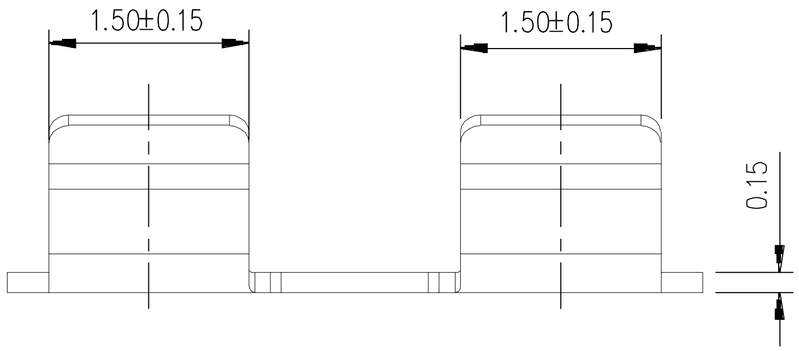

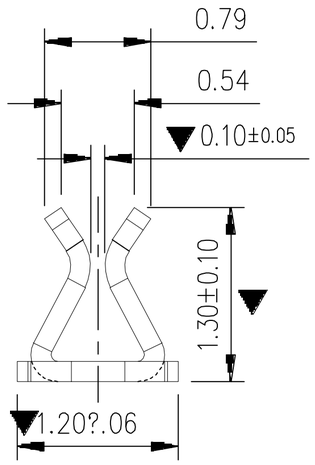

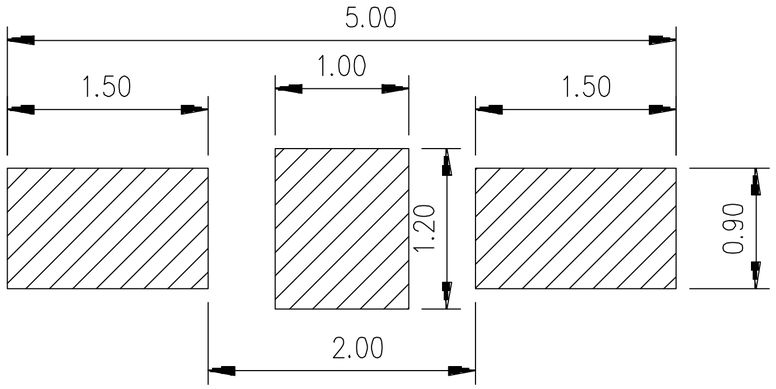

焊盘尺寸

尺寸公差 ±0.05

技术要求:

1.材质:不锈钢SUS301,T=0.15±0.005;

2.端子锡脚焊接面和接触面不可有毛边,其他部位毛边最大0.03mm;

3.扭曲:45°/1000mm,拱形 5mm/1000mm;

4.标示有'' ▼''符号的为重点控制和检验尺寸;

5.未标注之R MAX R0.13;

6.电镀须满足24小时盐雾测试;

7.寿命测试>2万次,产品弹力要求在60gf~80gf之间

8.镍底50~80u''min,产品外表面镀锡80~100U''MIN

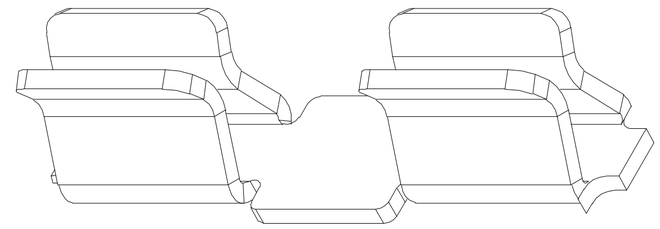

深圳市金航标电子有限公司 www.kinghelm.com.cn 0755-28190160	GENERAL TOLERANCE XX. ±0.50 X. ±0.35 .X ±0.25 .XX ±0.15 X.° ±2.0° .X° ±1.0° .XX° ±0.5°	SCALE: 1:1 UNIT: mm SIZE: A4	DRAWN CHECK APPROVE	DATE DATE DATE	DWG. NO. KH-PBJ-521213 PARTS NO.(INTENDED USE) 0076A1	TITLE 客户图 SHIELD CAN CLIP L5.20*W1.2*H1.30mm(夹0.2料厚)	REV. A SHEET 1/1